Die Luftreiniger

ALSIDENT Absaugarm, NW 50, Aluminium

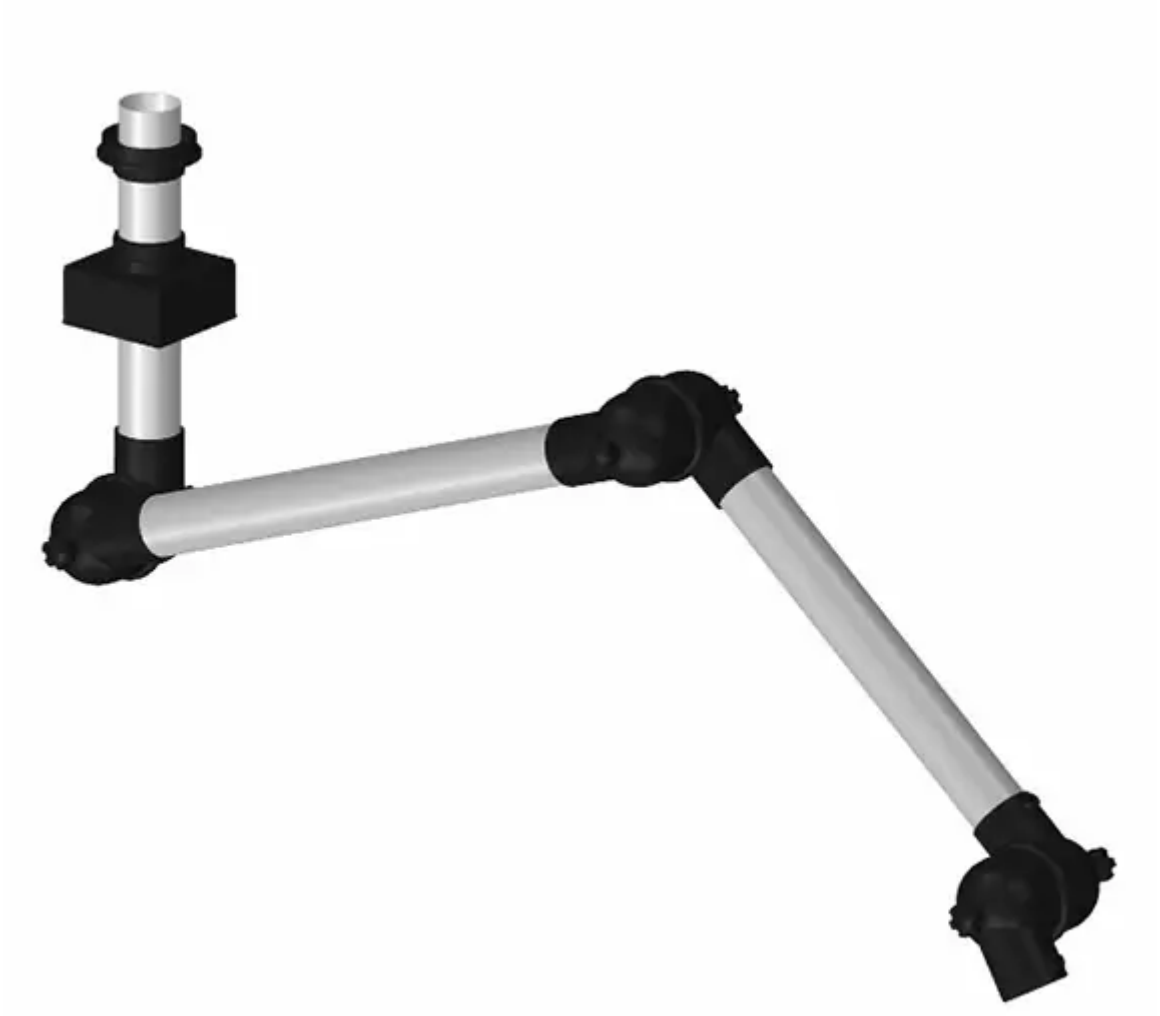

TEKA Absaug- und Entsorgungstechnologie GmbH · Millenkamp 9 · 48653 Coesfeld
Tel.: +49 2541 / 84841-0 · Fax: +49 2541 / 84841-72 · Email: info@teka.eu · Web: www.teka.eu

Artikel-Nr.: 5087473001

Beschreibung

ALSIDENT Absaugarm, NW 50, Aluminium

Der Absaugarm aus eloxiertem Aluminiumrohren und 3 leichtgängigen Gelenken aus Polypropylen wurde für die Punktabsaugung ohne besondere Anforderungen an die chemische Beständigkeit oder an die Ableitfähigkeit entwickelt.
Durch seine selbsttragende Konstruktion ist der Absaugarm einfach in der Handhabung und leicht in seiner Position veränderbar.
Die Montage ist schnell und einfach. Zur Reinigung kann der Absaugarm ohne Werkzeug zerlegt und zusammengebaut werden.
Die Verwendung von qualitativ hochwertigen Materialien gewährleistet eine hohe Lebensdauer und einen geringen Wartungsaufwand.
Der Absaugarm ist serienmäßig mit einer Regulierklappe zum öffnen / schließen ausgerüstet.

Technische Daten

Länge (mm):	1.350
Durchmesser (mm):	50
Anzahl Gelenke:	3
Farbe Gelenke:	schwarz
Befestigungsart:	Wand- oder Deckenmontage
Ausführung:	Aluminium

Zubehör



ALSIDENT Schlitzdüse NW 50, Breite 200 mm, weiß
Artikel-Nr.: 150205



ALSIDENT Rohrdüse NW 50, lange Ausführung
Artikel-Nr.: 15031



ALSIDENT Reduziermuffe 80 mm - 50 mm, schwarz
Artikel-Nr.: 480506

TEKA Absaug- und Entsorgungstechnologie GmbH · Millenkamp 9 · 48653 Coesfeld
Tel.: +49 2541 / 84841-0 · Fax: +49 2541 / 84841-72 · Email: info@teka.eu · Web: www.teka.eu



ALSIDENT Rohrdüse NW 50, mit weißem Plastikkopf
Artikel-Nr.: 150225



ALSIDENT Rohrdüse NW 50, mit weißem Plastikkopf
Artikel-Nr.: 150325



ALSIDENT Schlitzdüse NW 50, Breite 100 mm, weiß
Artikel-Nr.: 150105



ALSIDENT Wandhalterung, DN75-50, schwarz
Artikel-Nr.: 2195050



ALSIDENT Reduziermuffe 63 mm - 50 mm, schwarz
Artikel-Nr.: 463506



ALSIDENT Rohrdüse NW 50, silber
Artikel-Nr.: 15021001



ALSIDENT Absaughaube eckig, NW 50, 300 x 250 mm,
Artikel-Nr.: 1502422050001

TEKA Absaug- und Entsorgungstechnologie GmbH · Millenkamp 9 · 48653 Coesfeld
Tel.: +49 2541 / 84841-0 · Fax: +49 2541 / 84841-72 · Email: info@teka.eu · Web: www.teka.eu