Firmen text Image not found or type unknown

Aspirateur

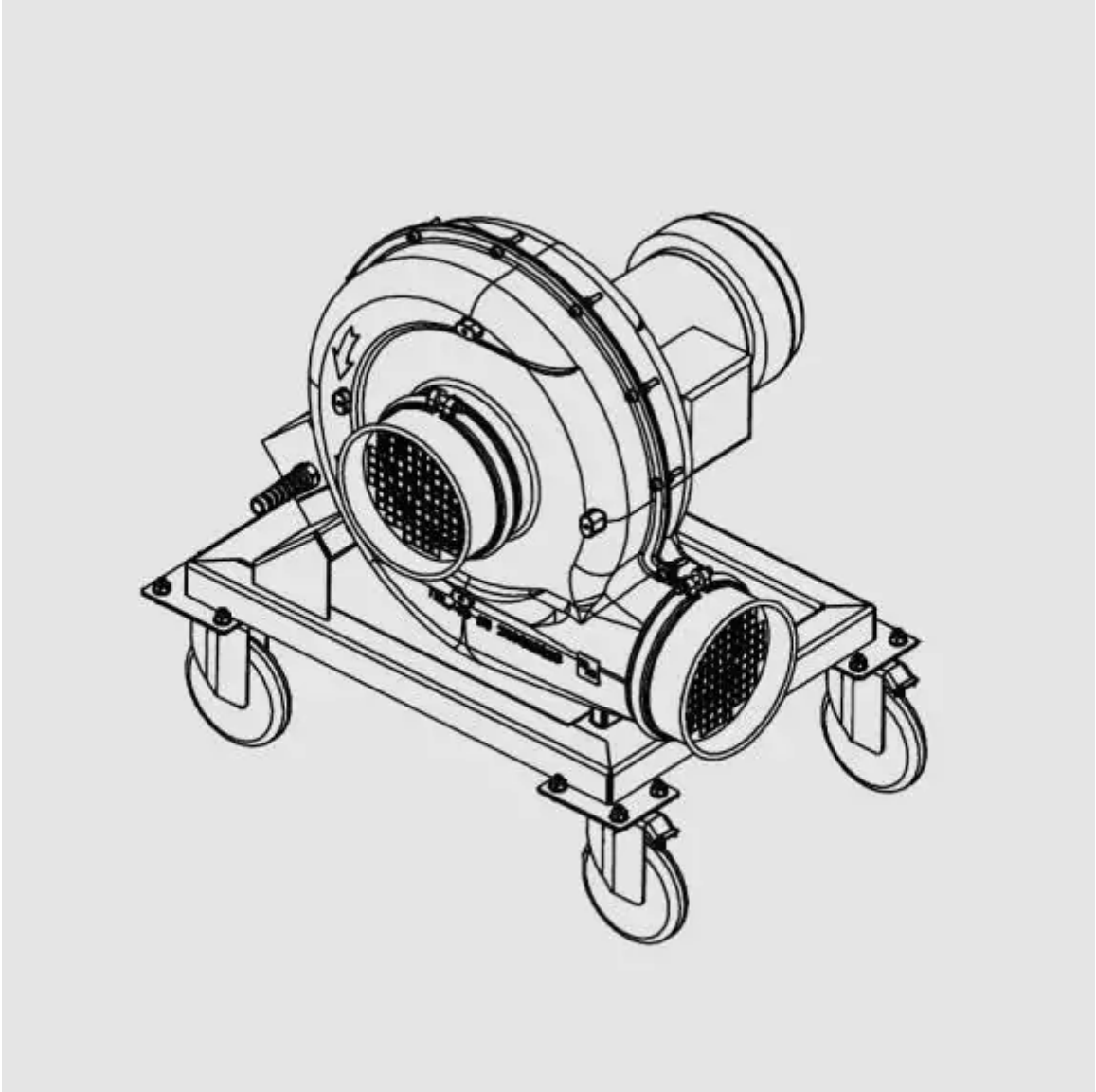

TEKA Technologie d'aspiration et de recyclage GmbH · Millenkamp 9 · 48653 Coesfeld
Tél : +49 2541 / 84841-0 · Fax : +49 2541 / 84841-72 · Email : info@teka.eu · Web : www.teka.eu

Description

Référence de l'article : 97102230

1?990,00 €*

hors TVA légale

Aspirateur

Les aspirateurs TEKA sur 4 roulettes sont conçus avec une construction robuste.

Boîtier et moulinet étant construite d'une fonte d'aluminium très robuste et anti-corrosion.
Boîtier et châssis sont revêtu par poudre.

Un débit d'air régulière dans le ventilateur est garanti par une tubulure d'aspiration et d'air sortant du même diamètre.
La résistance d'air et le niveau de bruit restent ainsi bas.

L'aspirateur est équipé d'une grille de protection à des deux côtés (d'aspiration et d'évacuation).

A part d'air pure le ventilateur peut être utilisé pour les poussières non explosives et des abattis.
En plus l'aspirateur peut être utilisé pour la ventilation des tubes, container ou des espaces.

En option nous vous offrons des accessoires pour les aspirateurs TEKA, par exemple une gaine d'aspiration avec hotte et pied magnétique.

L'aspirateur sera fourni avec un interrupteur de protection du moteur et un câble d'alimentation de 5 m.

Caractéristiques techniques

Tubulure d'aspiration (mm):	NW 160
Volumenstrom (m³/h):	2.500
Pression max. (Pa):	1.500
Puissance du moteur (kW):	1,1
Tension de ligne (V):	230
Fréquence d'alimentation (Hz):	50
Niveau sonore (dB(A)):	ca. 72
Poids (kg):	28
Largeur (mm):	500
Profondeur (mm):	470
Hauteur (mm):	730

TEKA Technologie d'aspiration et de recyclage GmbH · Millenkamp 9 · 48653 Coesfeld
Tél : +49 2541 / 84841-0 · Fax : +49 2541 / 84841-72 · Email : info@teka.eu · Web : www.teka.eu

Accessoires

Tuyau d´air sortant pour ventilateur mobile,
Référence de l'article : 963104

352,00 €*

Tuyau flexible d'aspiration pour aspirateur mobile
Référence de l'article : 96316

450,00 €*

Pièces de rechange

Tuyau d´air sortant pour ventilateur mobile,
Référence de l'article : 963104

352,00 €*

Tuyau flexible d'aspiration pour aspirateur mobile
Référence de l'article : 96316

450,00 €*

TEKA Technologie d'aspiration et de recyclage GmbH · Millenkamp 9 · 48653 Coesfeld
Tél : +49 2541 / 84841-0 · Fax : +49 2541 / 84841-72 · Email : info@teka.eu · Web : www.teka.eu